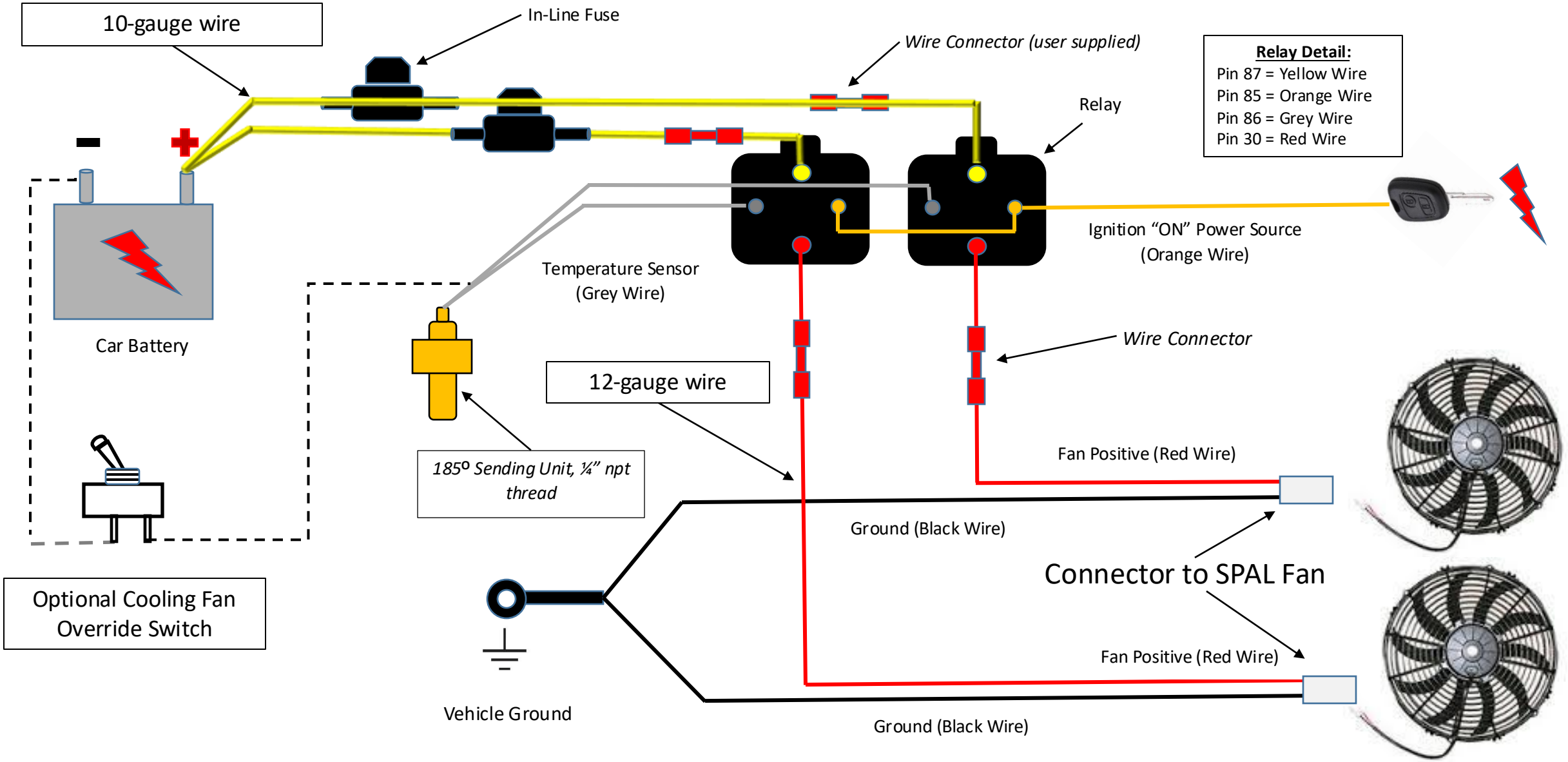Dual Fan Wiring Diagram